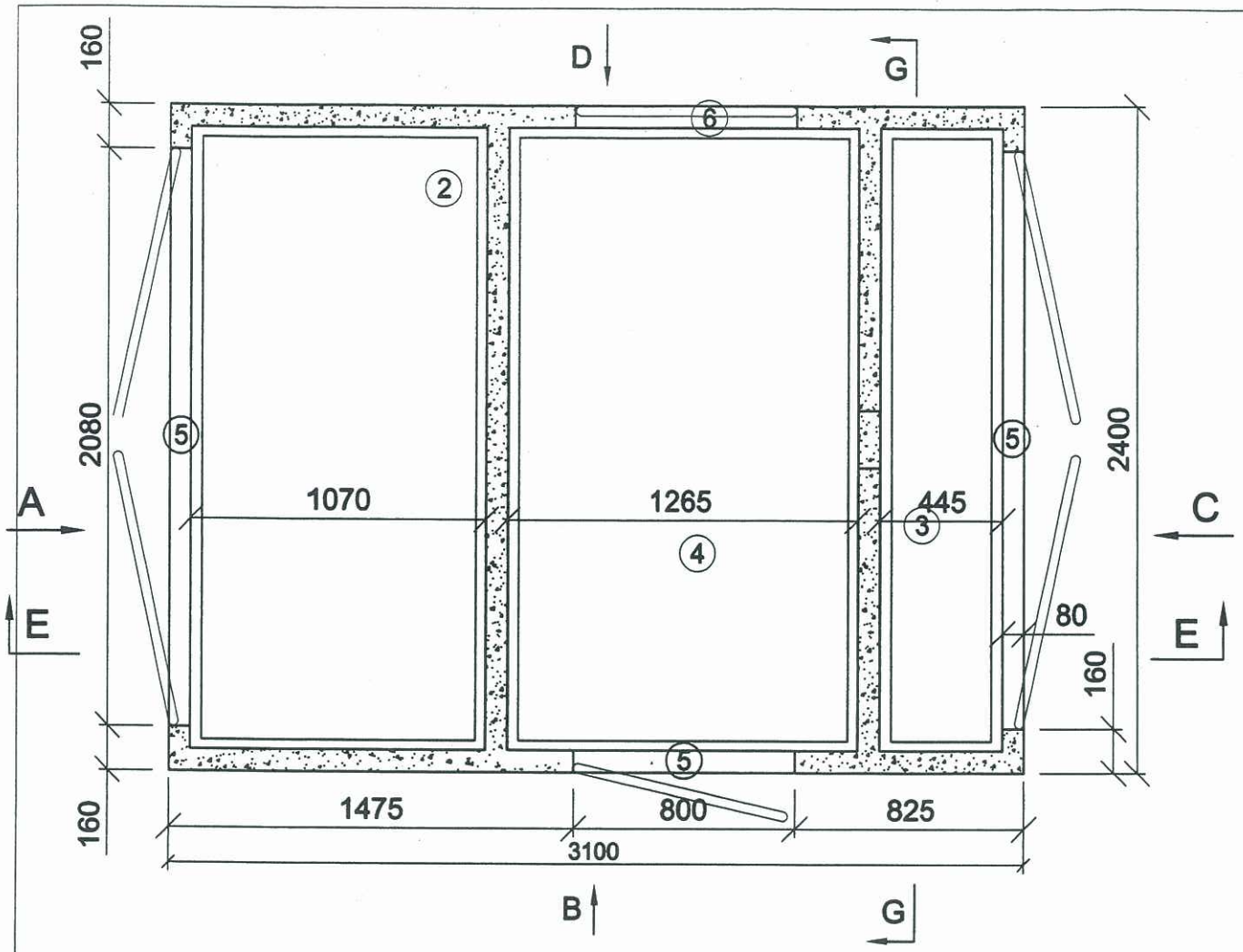

1. Бетонен корпус - монолитен
2. Разпределителна уредба - СрН
3. Табло ниско напрежение
4. Трансформатор
5. Алуминиева врата
6. Вентилационна решетка

ВЪЗЛОЖИТЕЛ: "ЕКОИНЖЕНЕРИНГ-РМ"ЕООД					
Обект : Изменение схемата на външно електрозахранване на обект "Елешница" Местопол.: Земл.с.Елешница (ЕКАТТЕ 27293), общ.Разлог, обл.Бл-град					
Подобект : **БКТП , тип ВМ01** **20/0.4 kV, 1x630kVA**			ПЪЛНА ПРОЕКТАНТСКА ПРАВОСПОСОБНОСТ арх. ... БЕЛИНЧЕВ Рег. № 00045 дата		
Разпределение					
		ВМ01 - 310x240			
	Проектант	арх.В. Белинчев			
съгласувал	*Електро*	инж. А.Георгиев		Част: АС	Лист 1
	ВП	инж. И.Бележков		Фаза: РП	Вс.листа 3
	Конструкции	инж. А. Руйчев		М 1:25	2015 г.